Frischluftventil

FLV 100

Optimale Luftqualität...

POLLMANN
WÄRMEPUMPEN

Frischluftventil FLV 100

Edles Design und hervorragende Eigenschaften

Das Frischluftventil ist ein in Design, Funktion und Luftverteilung völlig neu gestaltetes Wandventil für normale bis hohe Schallschutzanforderung.

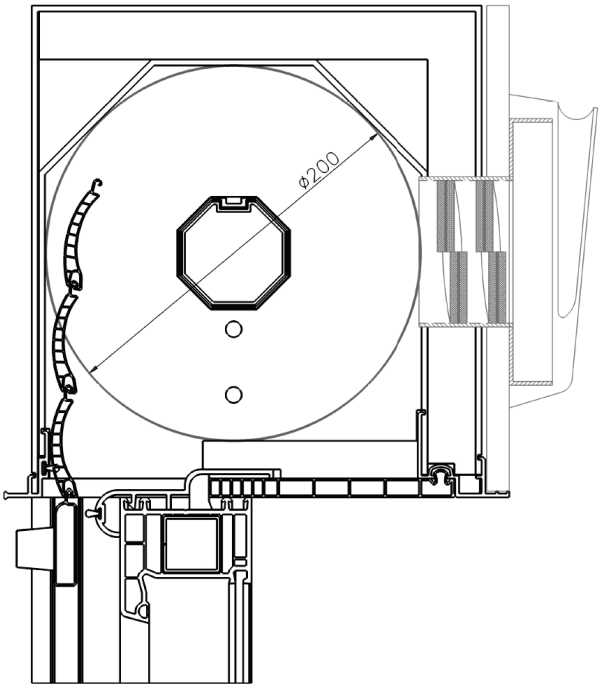

Funktionsweise und Aufbau

Über ein Abluftsystem, z.B. eine Abluftwärmepumpe, wird die feuchte und geruchsbelastete Luft aus den Ablufträumen wie Küche, Bad und WC abgesaugt. Frische Luft wird über die Frischluftventile FLV 100 in die Wohn-, Schlaf- und Kinderzimmer und ins Büro hineingeführt.

In dem seitlichen Profil erkennt man das Frischluftventil und den Schalldämpfer. Das Frischluftventil wird auf dem Rollladenkasten angebracht. Die Öffnung auf dem Rollladenkasten sollte 80 mm betragen.

Ihre Vorteile im Überblick:

- **optimale Luftqualität**
- **Außenluft wird gefiltert**
- **kann mit Pollenfilter ausgestattet werden**
- **optimale Schalldämmwerte**

Temperaturverlauf eines Frischluftventils bei Außentemperaturen von —10° C

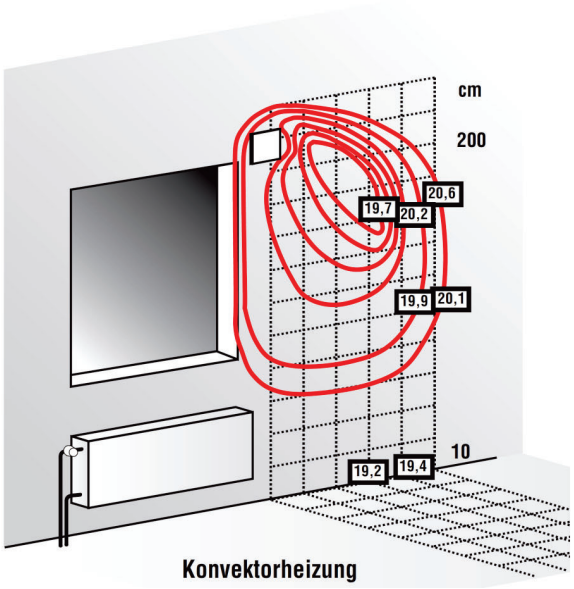

Die frische Luft wird durch die aufsteigende Luft (Luftwalze) erwärmt. Wie man in der nebenstehenden Labormessung erkennen kann, wird die Luft sehr schnell erwärmt.

Labormesssung Fa. Fresh AB

Volumenstrom	15m³
Innentemperatur mittel	21,2°C
Innentemperatur	170cm / 21,6°C
	110cm / 21,2°
	10cm / 20,7°C
Außentemperatur	-10°C
Oberflächentemperatur (Fenster)	16,2°C

Der Schalldämpfer SD 80, in Verbindung mit dem Frischluftventil, sorgt für eine große Schalldämmung. Der Schalldämpfer wird in die Bohrung des Frischluftventils hineineingeschoben.

Pollmann Technik GmbH & Co. KG | **www.pollmann-technik.de**
Zur Hofweide 3 | 46348 Raesfeld | Telefon: 02865-439928-0

Mit diesen Messergebnissen in der unten aufgeführten Tabelle (Variante 3) sind bereits sehr viele Gebäude der Schallschutzklasse 4 ausgeführt worden.

Tabelle: Messergebnisse, bewährtes Schalldämm-Maß R_w in dB dB, bewährte Normschallpegeldifferenz $D_{n,e,w}$,in dB

Anl.- Nr.	Rollladenkasten „Komax NG 300	Messergebnis	
		R_w in dB [2]	$D_{n,e,w}$ in dB [3]
4	Variante 1 : Ohne Frischluftventil Rollladenpanzer oben [1]	43	55
5	Variante 2 Mit 1 Frischluftventil 100 FLV 100 mit integriertem Schalldämpfer 200 FLV SD 80 Rollladenpanzer [1]	41	54
6	Variante 3 Mit 2 Frischluftventil 100 FLV 100 mit integriertem Schalldämpfer 200 FLV SD 80 Rolladenpanzer [1]	40	53

1) Hierbei handelt es sich um den aus Bauakustischer Sicht günstigeren Zustand; bei Rolladenpanzer unten.

2) Bewertetes Schalldämm-Maß bezogen auf die Ansichtsfläche des Rolladenkastens (empfangsraumseitig) von 0,56m² (Breite: 1,81 m; Höhe: 0,31 m)

3) Bewerte Normschallpegeldifferenz bezogen auf eine äquivalente Absorptionsfläche von A_0 = 10m²

Ihr Ansprechpartner für Sie vor Ort:

Firmenstempel vom Installateur

POLLMANN WÄRMEPUMPEN

bwp Bundesverband Wärmepumpe e.V.